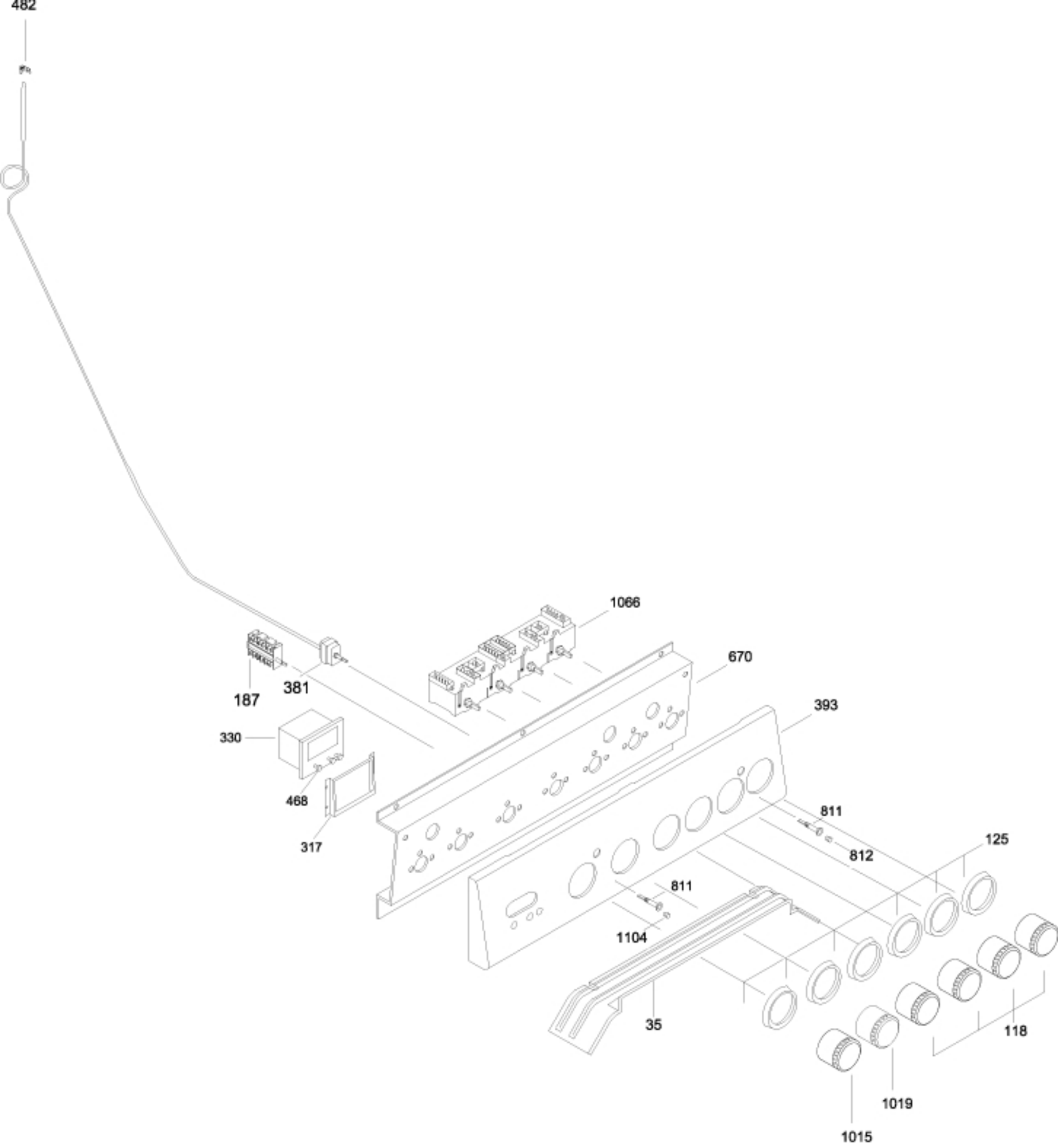
482
1066
670
393
187
381
330
468
317
811
812
125
811
1104
35
118
1019
1015

Cucina CP66.C40 SFEM (PKMO189S )"Carad" cod. 913821

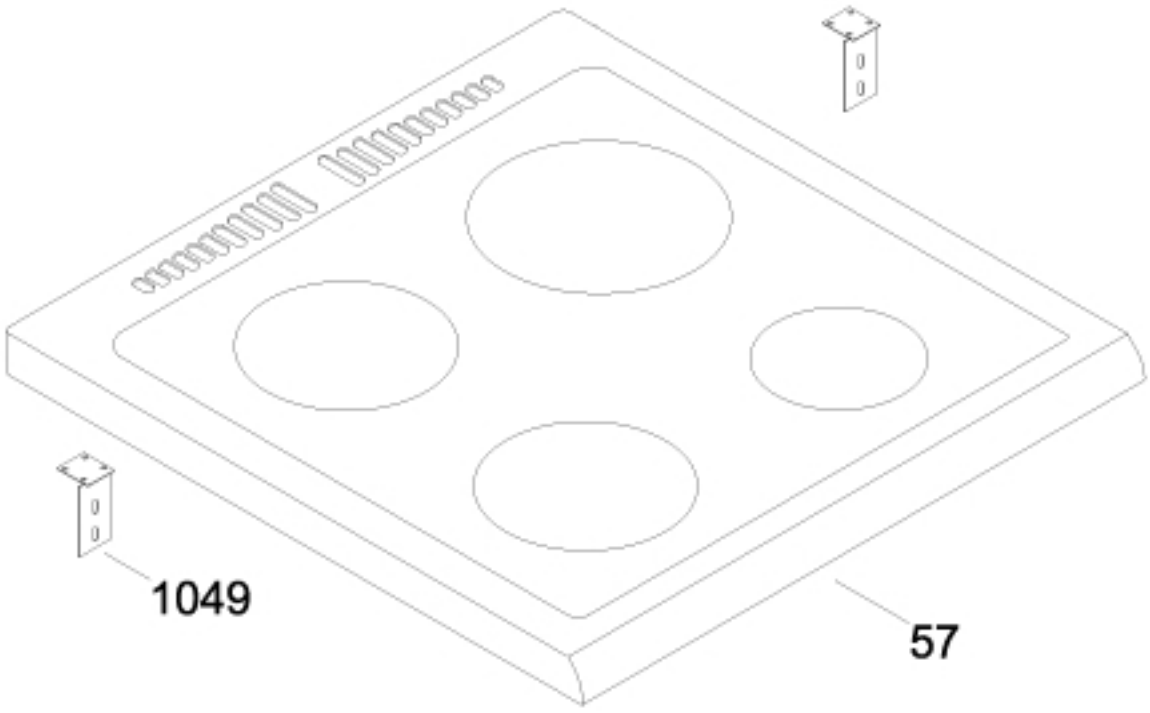


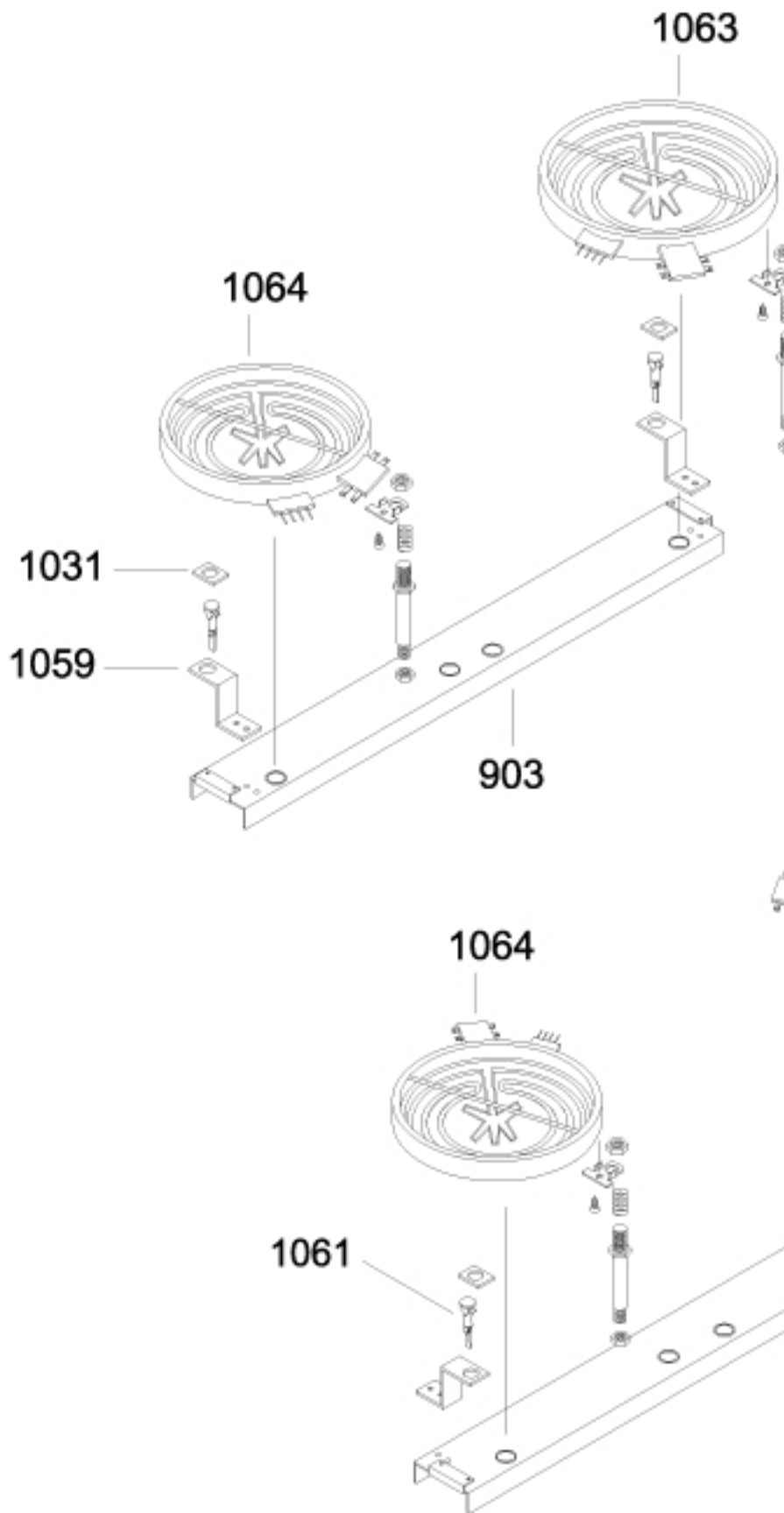

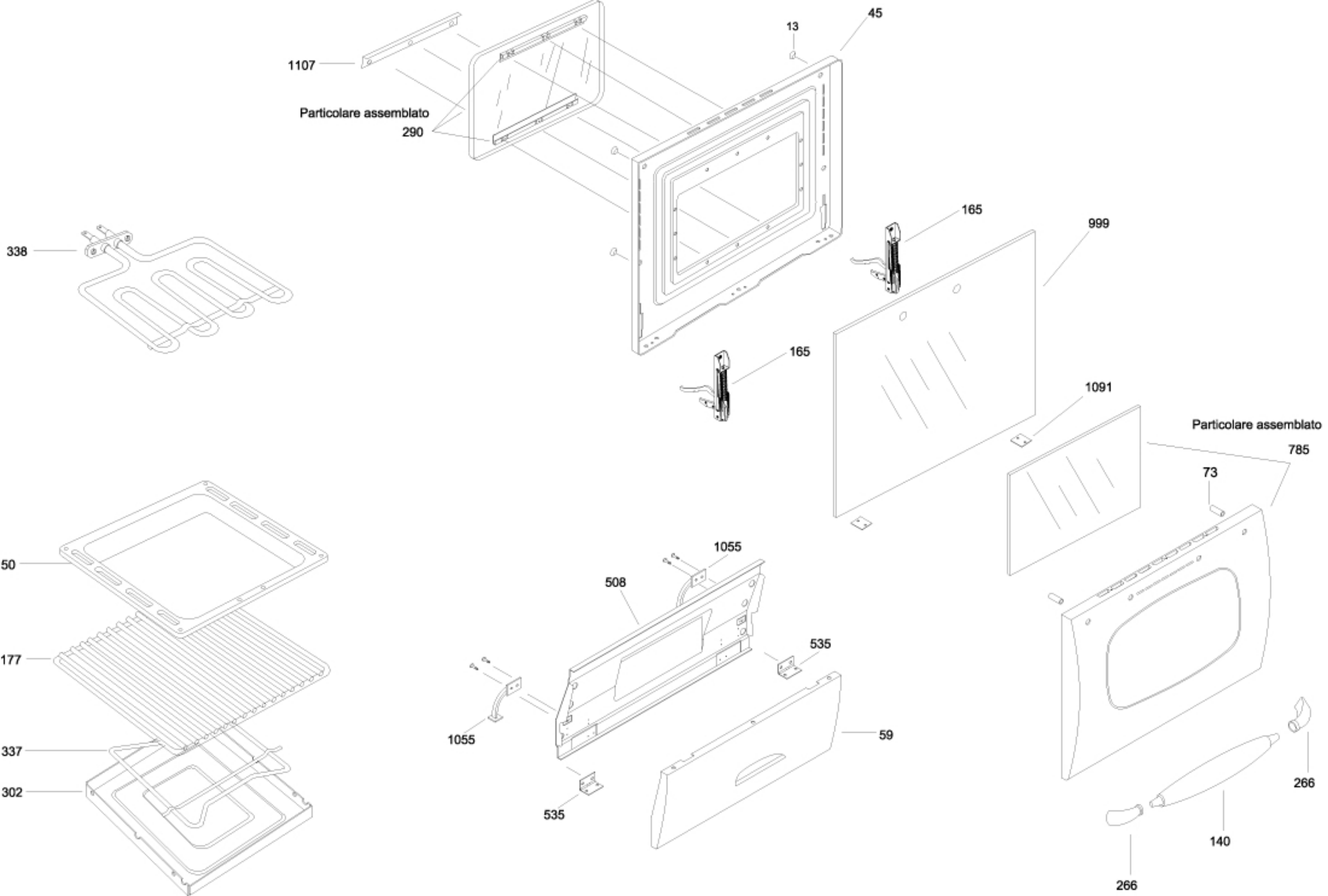
1107
Particolare assemblato
290
13
45
338
165
999
165
1091
Particolare assemblato
785
73
50
177
337
302
1055
508
535
1055
59
535
266
140
266

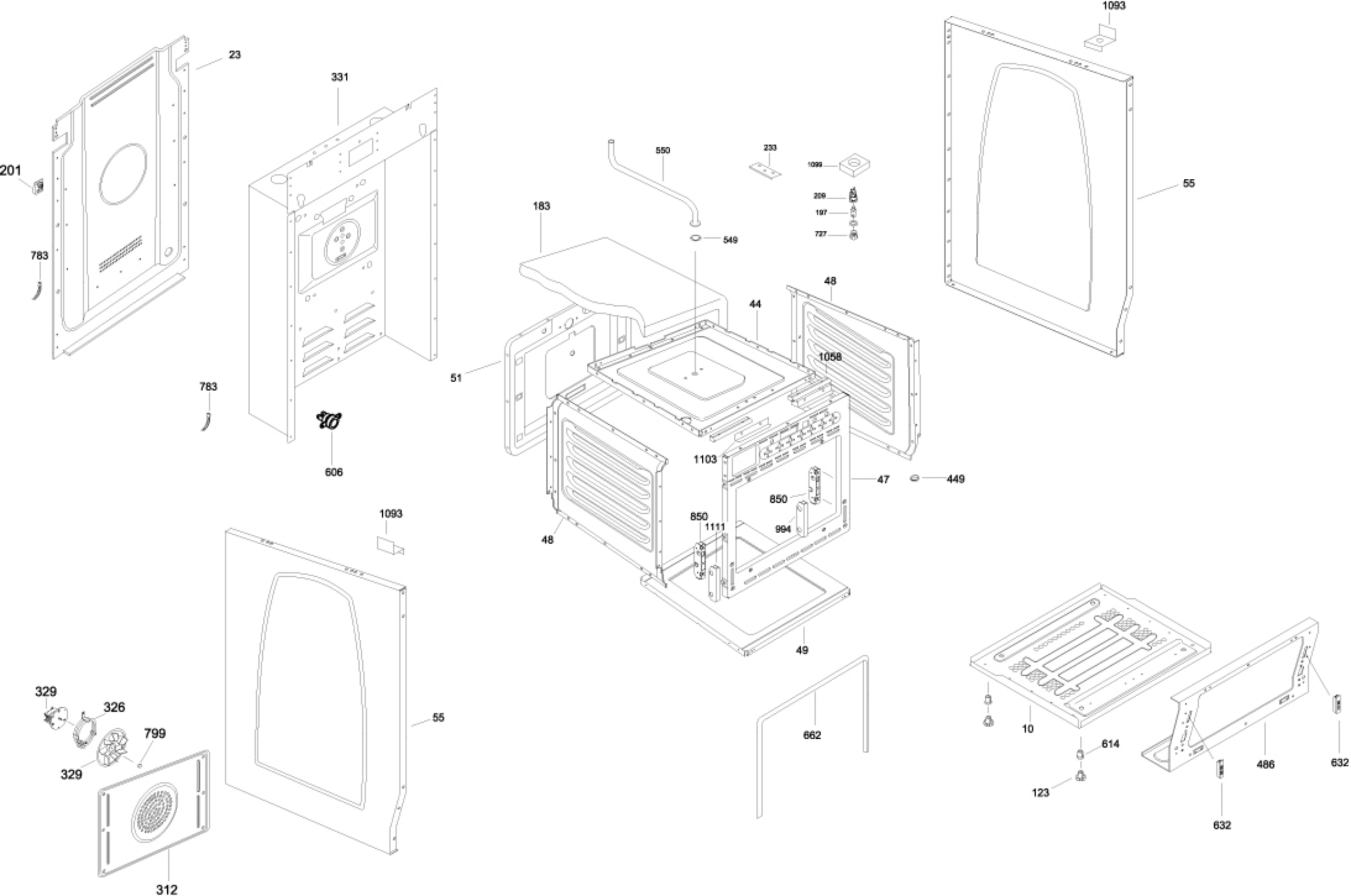
23
201
783
331
783
606
1093
55
550
233
1099
209
197
727
549
183
48
44
1058
51
1103
47
449
850
994
850
1111
48
49
662
329
326
799
329
312
1093
55
10
614
123
486
632
632